Model：CFT-132RS3-S1-H			Ⓐ
高速着座仕様	45Deg-2.5Nm		
最大トルク（公称） Max. Torque	N・m	130	
（伝達効率＝96%，熱低下＝92%含む） （Transmission Efficiency=96%, Heat Effect=92% (8% loss) considered）			
最高回転数 Max. Speed	r.p.m	574	Ⓐ
ツール重量 Weight	kgf	3.4	

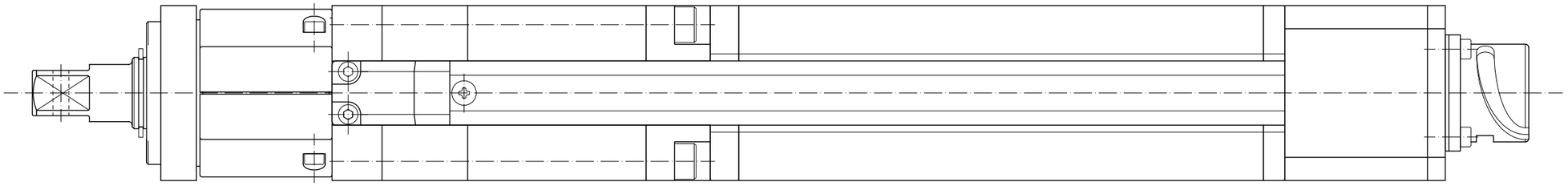

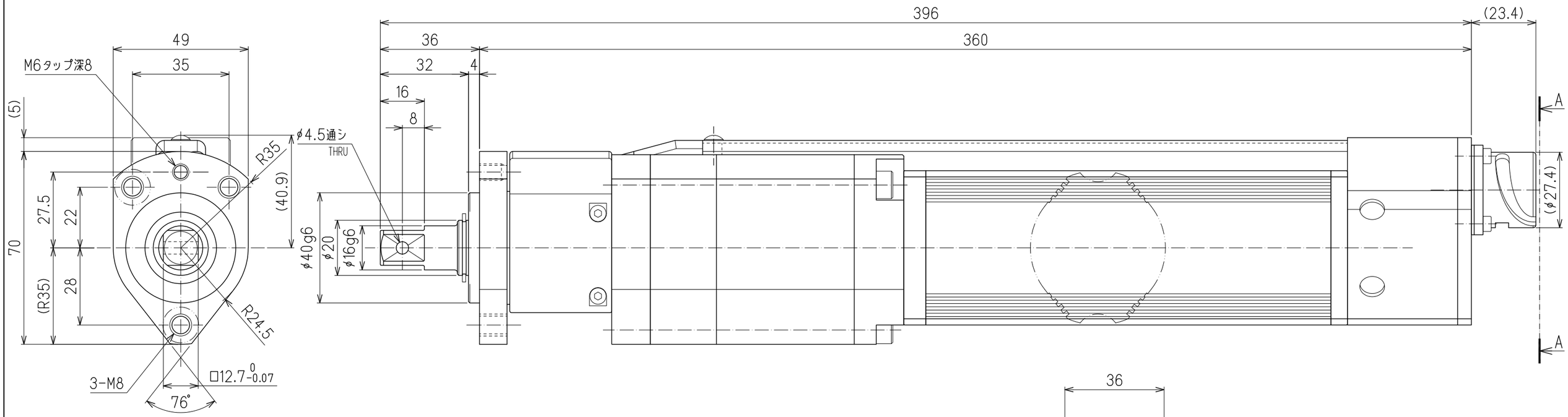

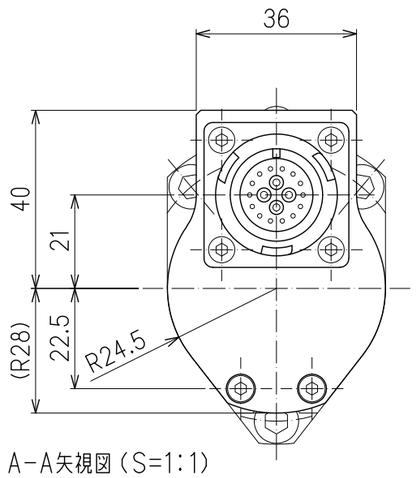

A-A矢視図（S=1:1）

JOB NO. 工事記号	AMT. 所要数（個）	DATE.		
JOB NO. 工事記号	AMT. 所要数（個）	DATE.		
JOB NO. 工事記号	AMT. 所要数（個）	DATE.		
	1	2013,08,19		

SUB TITLE. 部分組立図名: OUTLINE

3RD ANGLE PROJECT 第3角法

SCALE 1/1(A2)

TITLE. 図名: CFT-132RS3-S1-H

DES. BY / CHK. BY / APPR'D. BY

DRAWING NO. 図番: DS-N022-A+A

MATERIAL. 材料（規格）: （DDK）

REMARK. 備考

WEIGHT. 質量 kg

寸法公差（単位mm）			配布先	
6 以下	±0.1			
6 を超え 30 以下	±0.2		資材	○
30 を超え 120 以下	±0.3		製造	○
120 を超え 400 以下	±0.5			
400 を超え 1000 以下	±0.8			

Ⓐ 2段目減速比変更
2017/11/17
細川

DAI-ICHI DENTSU LTD.