Model : CFT-201RS1-SL		
最大トルク（公称） Max. Torque	N・m	20.0
（伝達効率=96%，熱低下=92%含む） （Transmission Efficiency=96%, Heat Effect=92% (8% loss) considered）		
最高回転数 Max. Speed	r.p.m	1293
ツール重量 Weight	kgf	1.42

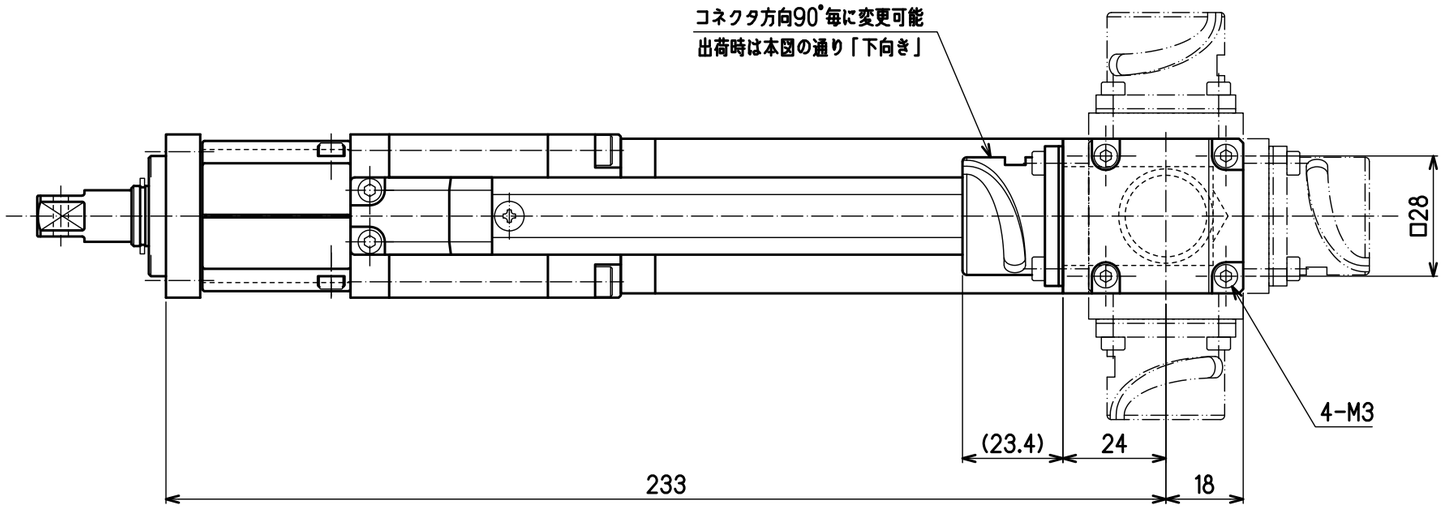

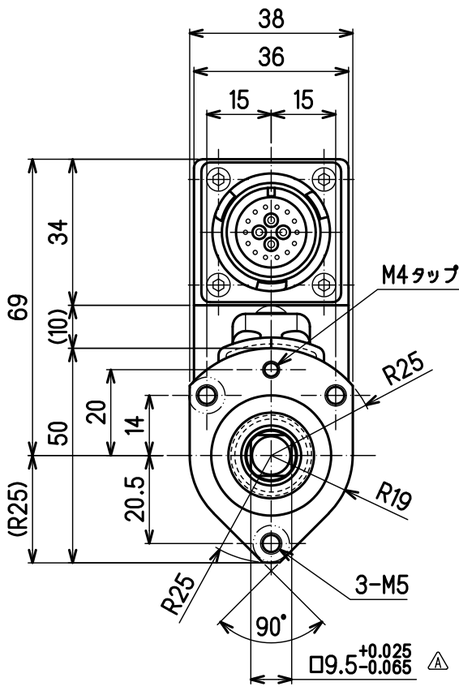

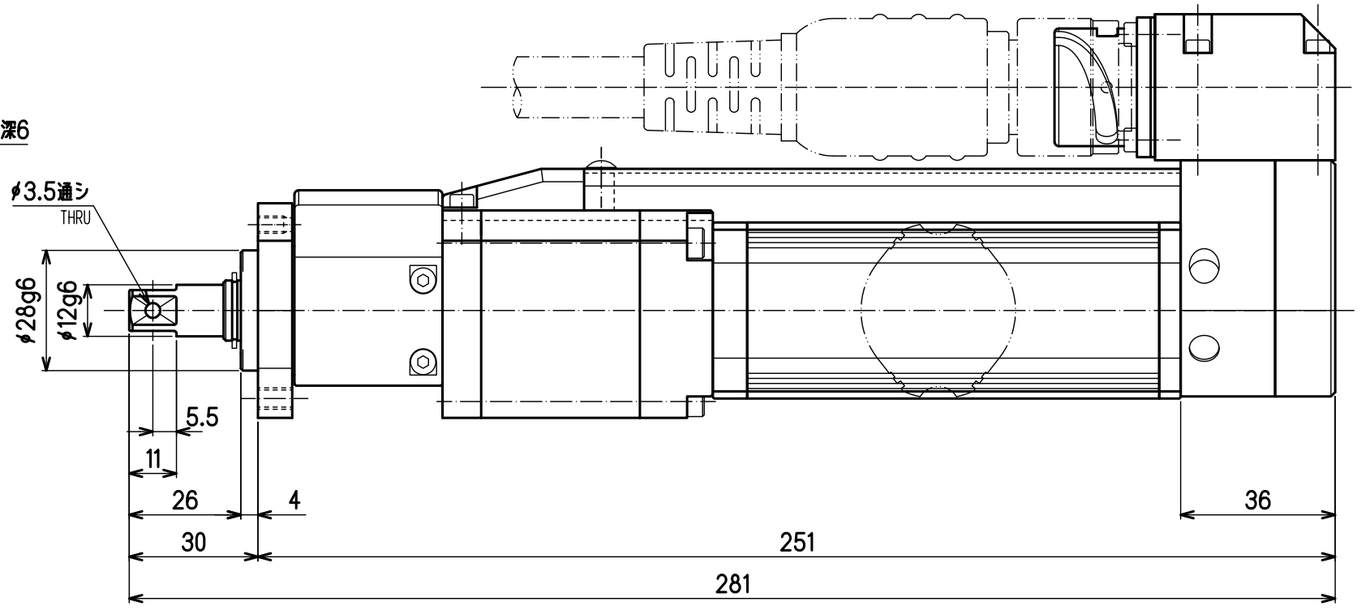

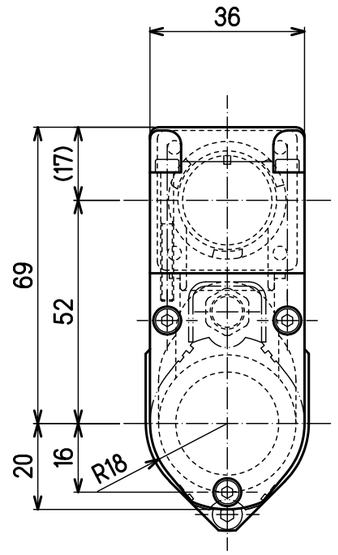

Ⓐ 出力角公差変更
2024/02/21
水野

JOB NO. I#記号	AMT.系要数(個)	DATE.		
JOB NO. I#記号	AMT.系要数(個)	DATE.		
JOB NO. I#記号	AMT.系要数(個)	DATE.		
	1	2016,02,12		

SUB TITLE. 部品補足説明名: OUTLINE

TITLE. 図名: CFT-201RS1-SL

配布先 / 資材 ○ / 製造 ○

3RD ANGLE PROJECT 第3角法

SCALE 1／1(A2)

DES. BY	CHK. BY	APPR'D. BY
—	—	—

DRAWING NO. 図番: DS-N032-B+A

1／1

DAI-ICHI DENTSU LTD.