Model：CFT-401RS1-0L		
最大トルク（公称） Max. Torque	N・m	40.0
（伝達効率＝96%，熱低下＝92%含む） （Transmission Efficiency=96%, Heat Effect=92% (8% loss) considered）		
最高回転数 Max. Speed	r.p.m	712
ツール重量 Weight	kgf	2.4

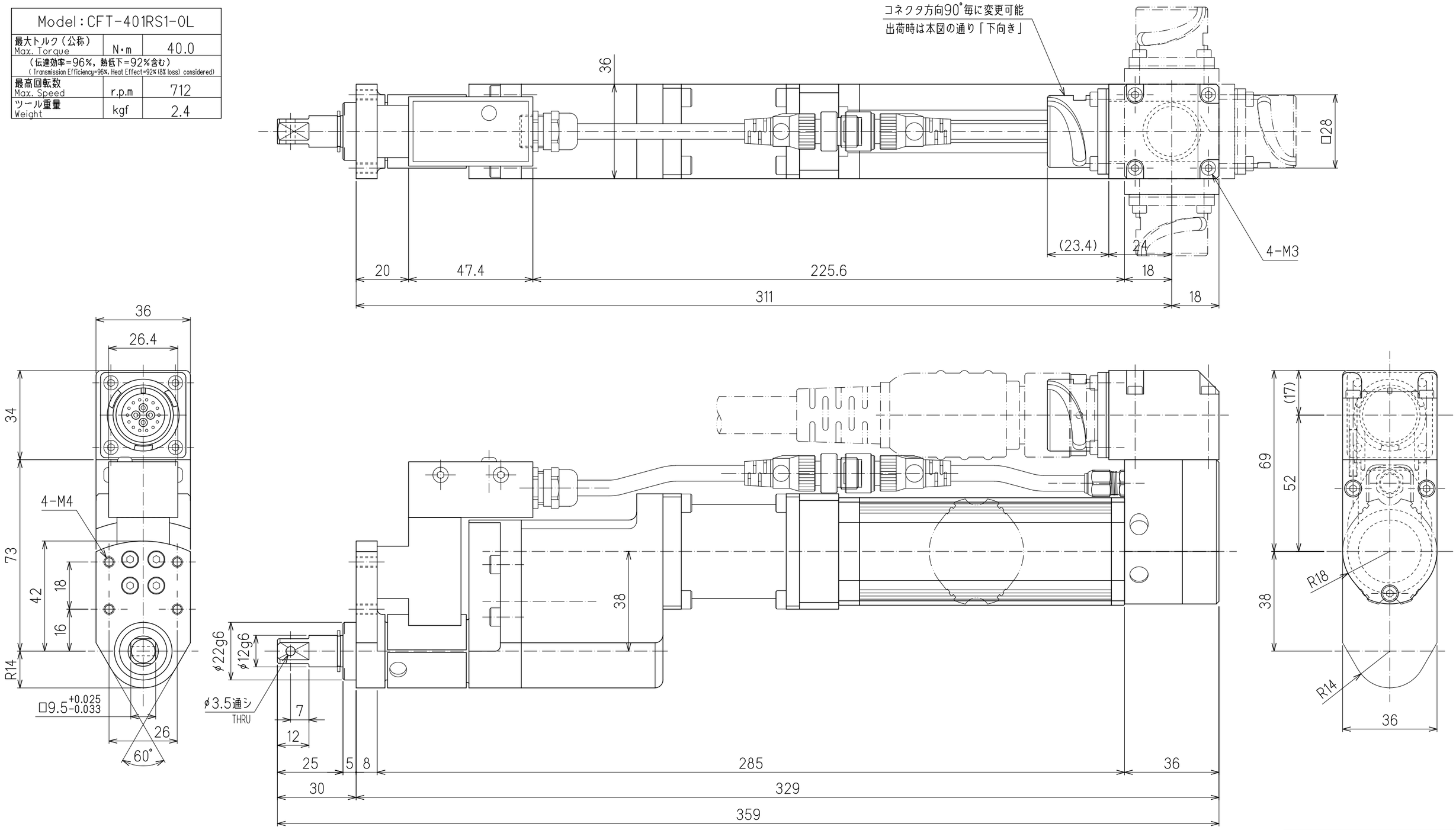

JOB NO. I番記号	AMT. 所要数（個）	DATE.			
JOB NO. I番記号	AMT. 所要数（個）	DATE.			
JOB NO. I番記号	AMT. 所要数（個）	DATE.			
	1	2016,02,12			

SUB TITLE. 部分組立図名: OUTLINE

3RD ANGLE PROJECT 第3角法

SCALE 1／1(A2)

TITLE. 図名: CFT-401RS1-0L

DES. BY / CHK. BY / APPR' D. BY

DRAWING NO. 図番: DS-N035-B 1/1

MATERIAL, 材料（規格）: (DDK)

REMARK, 備考

WEIGHT, 質量: 2.4kg

普通公差（単位mm）		
6 以下	±0.1	
6 を超え 30 以下	±0.2	
30 を超え 120 以下	±0.3	
120 を超え 400 以下	±0.5	
400 を超え 1000 以下	±0.8	

配布先	
資材	○
製造	○

DAI-ICHI DENTSU LTD.