Model：CFT-502RM4J-SU		
最大トルク（公称） Max. Torque	N・m	500
（遊星ギヤ伝達効率=97.5%，平歯車伝達効率=98%，熱低下=92%含む） (Planetary gear transmission Efficiency=97.5%, Spur gear transmission Efficiency=98%, Heat Effect=92% (8% loss) considered)		
最高回転数 Max. Speed	r.p.m	238
ツール重量 Weight	kgf	15.5

※）締付は垂直方向のみでご利用ください。
※) Use of vertical tightening only.

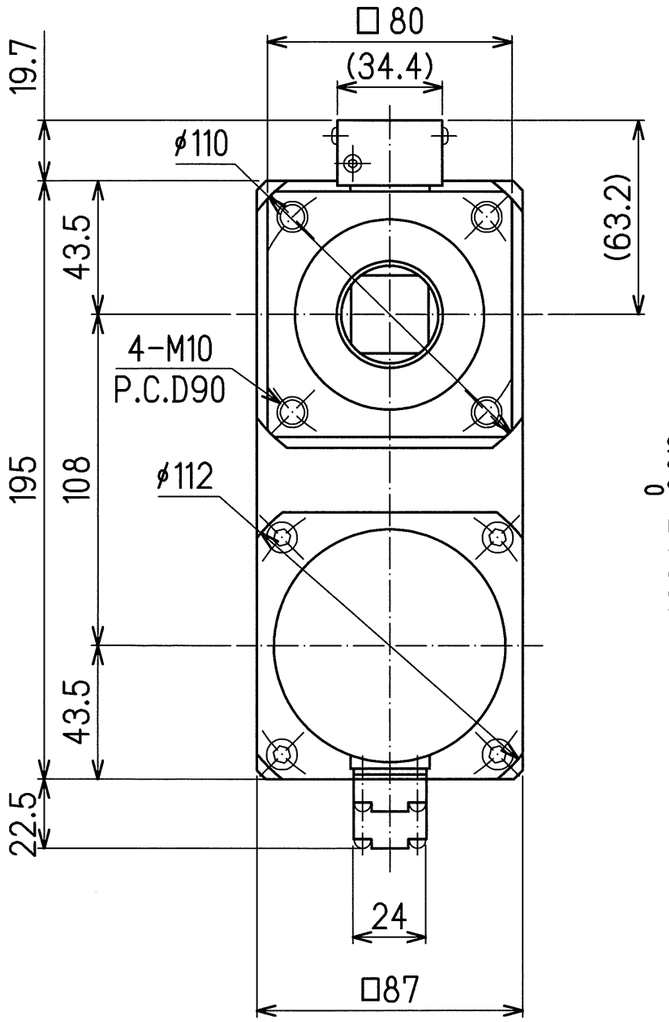

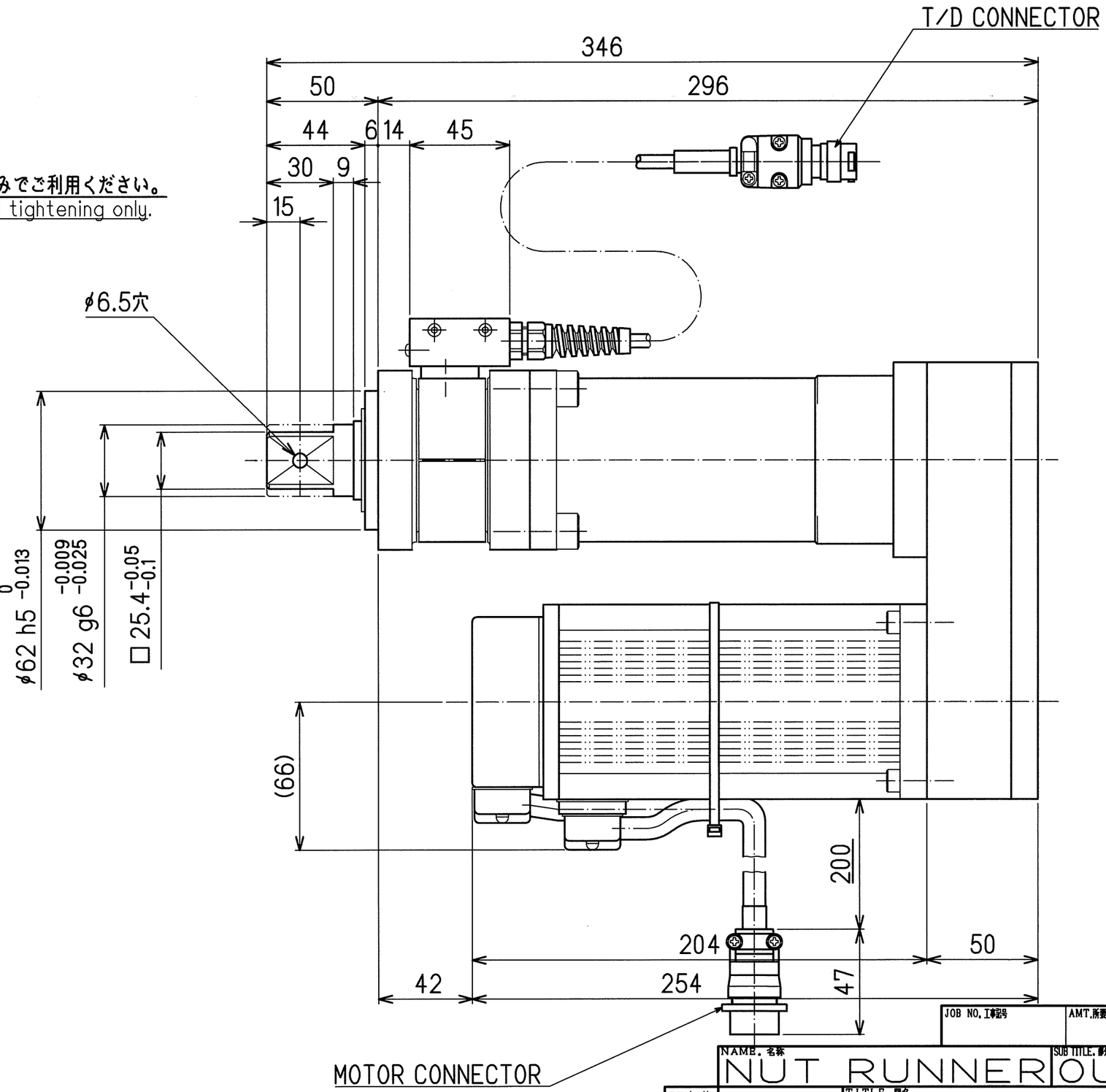

JOB NO. 工事記号	AMT. 所要数（量）	DATE. 2022.09.27	
NAME. 名称 NUT RUNNER		SUB TITLE. 部分組図名 OUTLINE	
配布先	3RD ANGLE PROJECT 第3角法	TITLE. 図名 CFT-502RM4J-SU	
資材 ○	SCALE 1/2(A3)		
製造 ○	DES. BY 照山	CHK. BY	APPR'D. BY
		DRAWING NO. 図番 DS-N073	1/1

DAI-ICHI DENTSU LTD.