Model：CFT-801RS3-S		
最大トルク（公称） Max. Torque	N・m	80.0
（伝達効率=96%，熱低下=92%含む） （Transmission Efficiency=96%, Heat Effect=92% (8% loss) considered）		
最高回転数 Max. Speed	r.p.m	1015
ツール重量 Weight	kgf	3.4

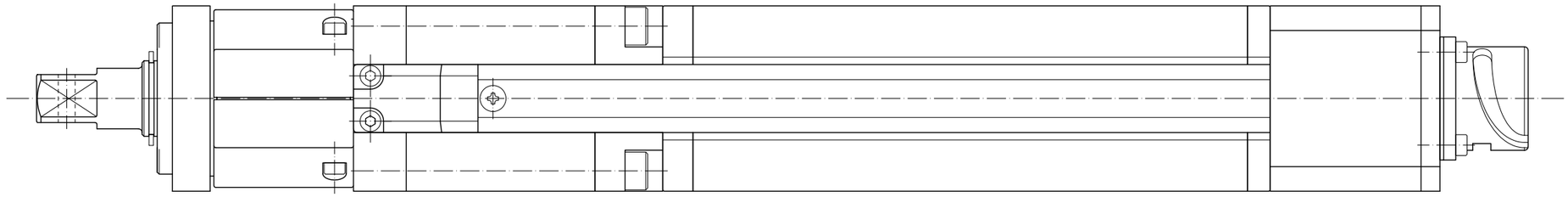

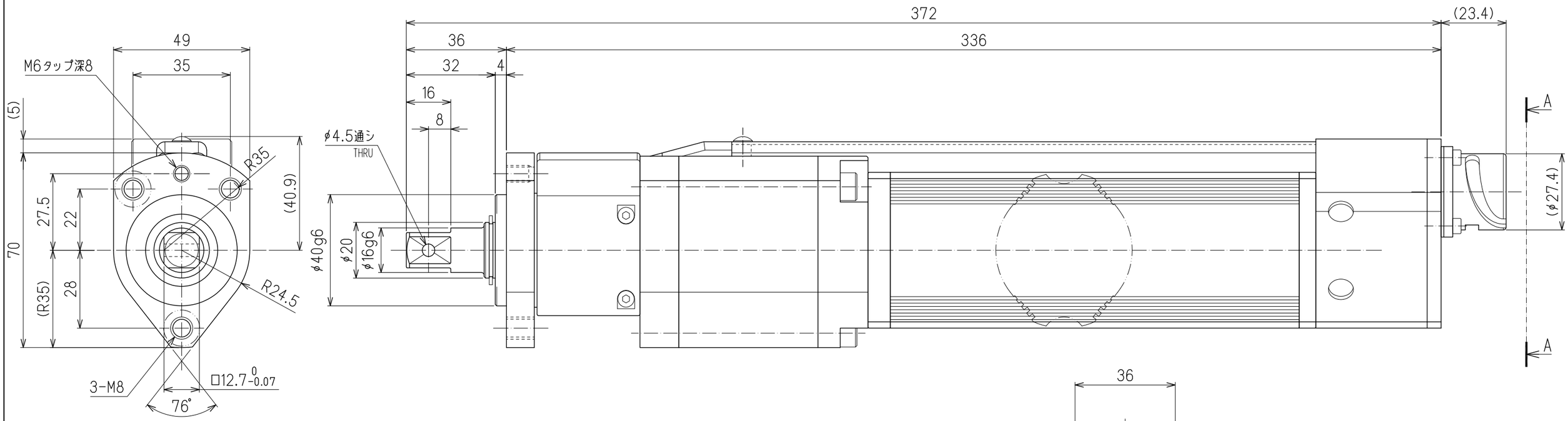

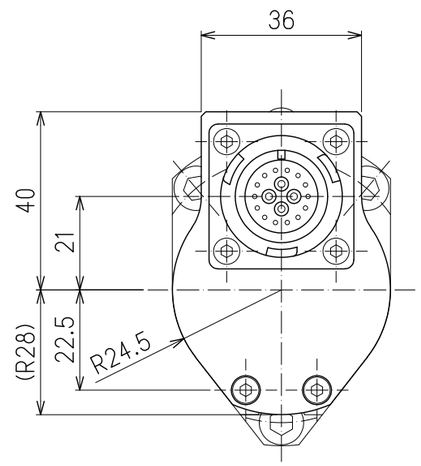

A-A矢視図（S=1:1）

寸法公差（単位mm）				
6 以下	±0.1	配布先		
6 を超え 30 以下	±0.2	資材	○	
30 を超え 120 以下	±0.3	製造	○	
120 を超え 400 以下	±0.5			
400 を超え 1000 以下	±0.8			

MATERIAL, 材料（規格）（DDK）

REMARK, 備考

WEIGHT, 質量 kg

SUB TITLE, 部分組立図名 OUTLINE

3RD ANGLE PROJECT 第3角法

SCALE 1/1(A2)

DES. BY | CHK. BY | APPR'D. BY

TITLE, 図名 CFT-801RS3-S

DRAWING NO. 図番 DS-N004-A

JOB NO. I事記号	AMT. 所要数（個）	DATE.
	1	2013,03,07

DAI-ICHI DENTSU LTD.