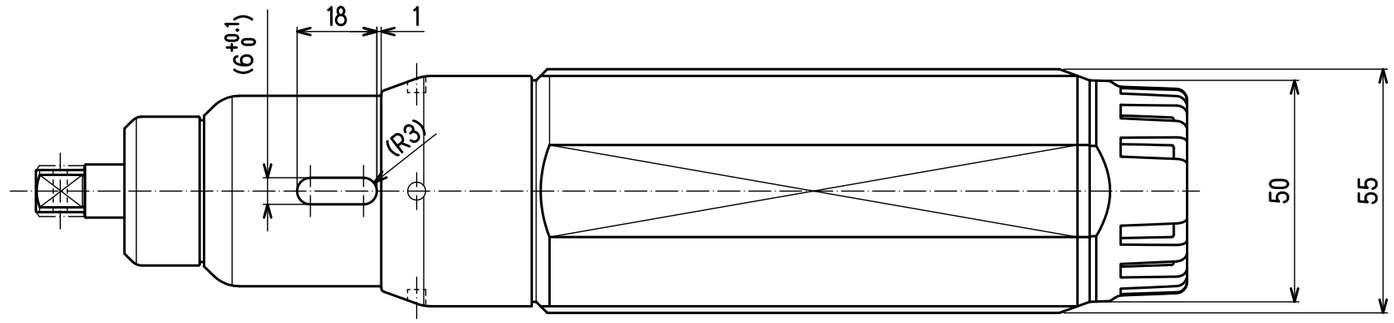

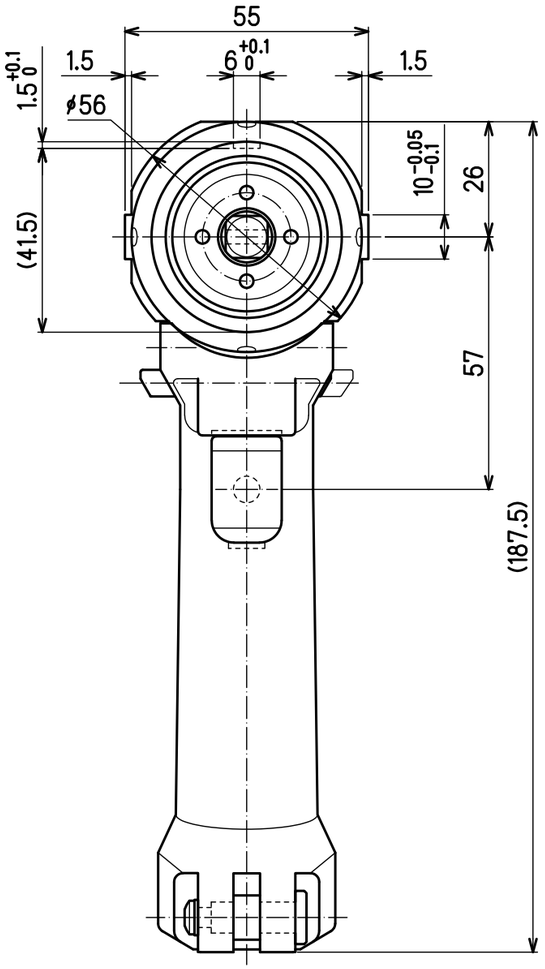

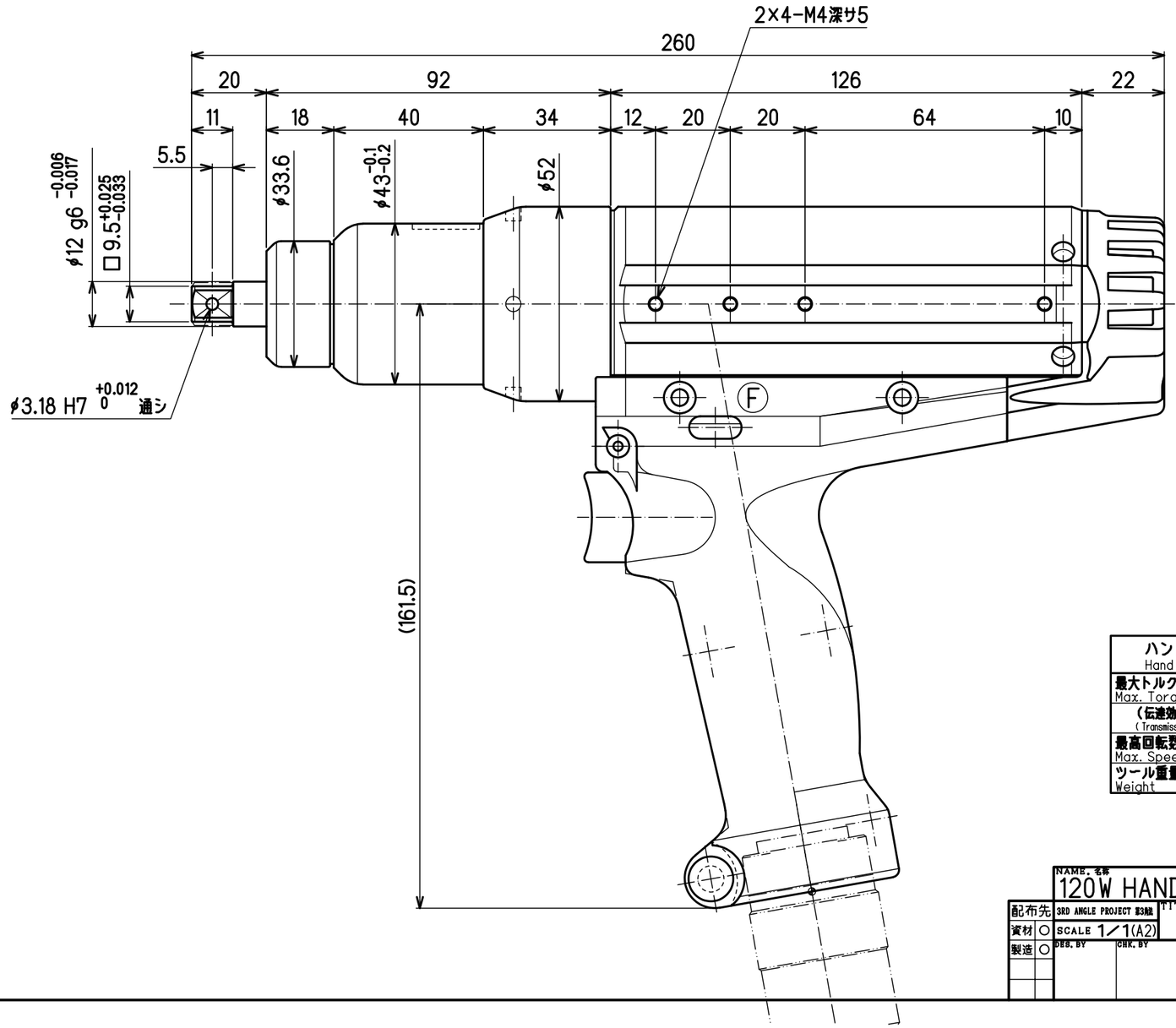

ハンドナットランナー 諸元表 Hand Nutrunner Specification		
最大トルク（公称） Max. Torque	N・m	30.0
（伝達効率=97%，熱低下=92%含む） (Transmission Efficiency=97%, Heat Effect=92% (8% loss) considered)		
最高回転数 Max. Speed	r.p.m	1540
ツール重量 Weight	kgf	1.8

JOB NO. 工事記号	AMT. 所要数（台） 1	DATE. 2021,11,22	
NAME. 名称 120W HAND NUTRUNNER	SUB TITLE. 副題図番名 OUTLINE		
配布先	3RD ANGLE PROJECT 第3角法	TITLE. 図名 HFT-030M120-P1	
資材 ○	SCALE 1／1(A2)		
製造 ○	DES. BY / CHK. BY / APPR'D. BY	DRAWING NO. 図番 DS-H069	1/1

DAI-ICHI DENTSU LTD.