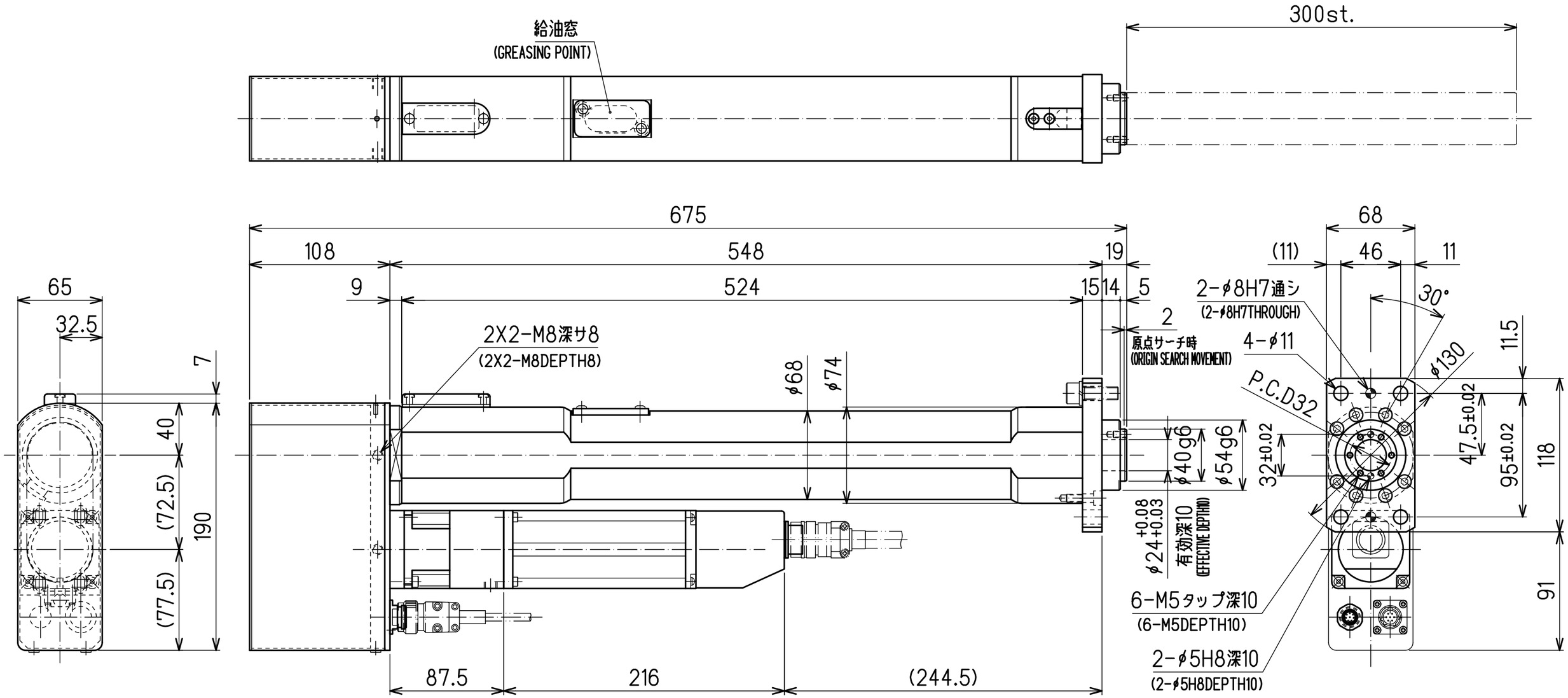

サーボプレス性能諸元 SERVO PRESS SPECIFICATION		
型式 TYPE	DPS-051R3-30FB	DPS-051R3-30FB-P
図番 DRAWING NO.	DS-P099	DS-P100
最大推力（公称） MAX. LOAD	5 kN	←
連続定格推力 LOAD OF CONTINUOUS RATINGS	1.8 kN	←
最高送り速度 MAX. SPEED	333 mm/sec	←
ストローク STROKE	300 mm	←
ツール重量 WEIGHT	18.2 kgf	←
繰返し荷重精度 LOAD ACCURACY ※1	3σ/X ≦ 1.5%	←
繰返し位置精度 DISTANCE ACCURACY ※1	±0.01mm以下	←
ラム軸最大変位角 MAXIMUM ROTATING PLAY OF RAM ※2	0.201 deg	←
センサー出力 SENSOR OUTPUT	NPN	PNP

※1) 荷重一定の場合のデータ DATA UNDER A CONSTANT LOAD
※2) 公差スキマが最大の場合の数値 MAXIMUM GAP OF TOLERANCE

JOB NO. 工事記号	AMT. 所要数（個）	DATE. 2024,04,22	
NAME. 名称 SLIM LINE SERVO PRESS		SUB TITLE. 部分組立図名 OUTLINE	
配布先	3RD ANGLE PROJECT 第3角法	TITLE. 図名 DPS-051R3-30FB DPS-051R3-30FB-P	
資材 ○	SCALE 1/3(A3)		
製造 ○	DES. BY —	CHK. BY —	APPR'D. BY —
	DRAWING NO. 図番 DS-P099 DS-P100		1/1

DAI-ICHI DENTSU LTD.